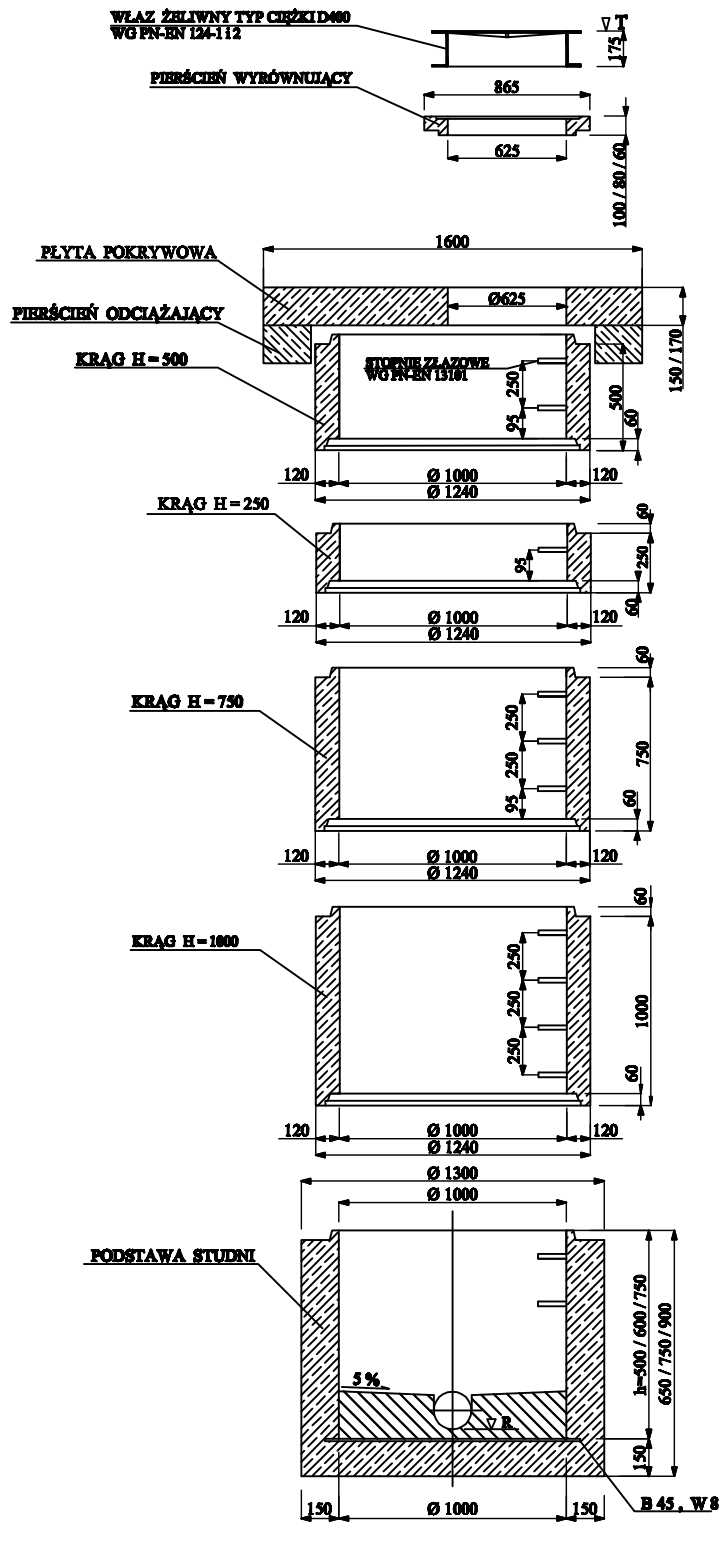


## PRZEKRÓJ A - A

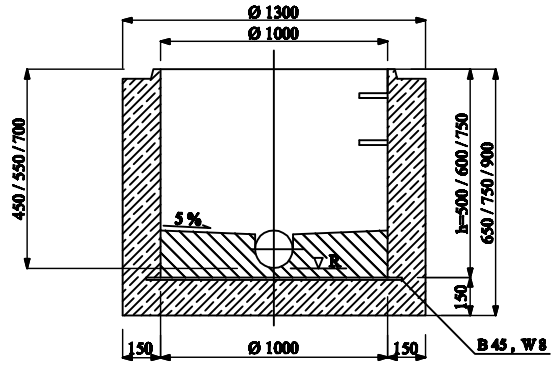


## PRZEKRÓJ B - B

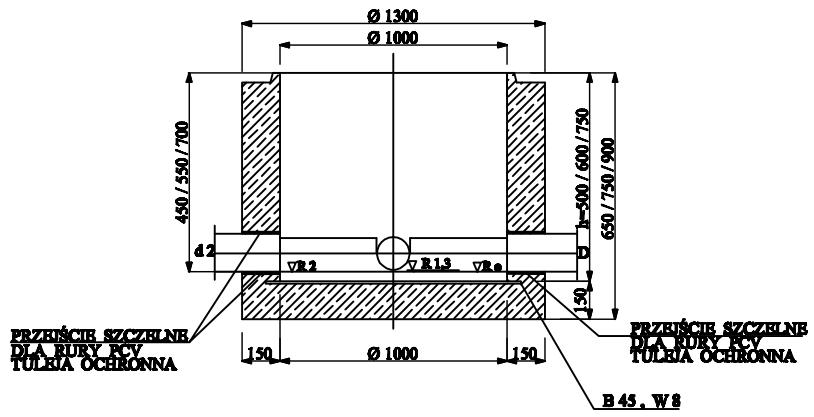


## RZUT

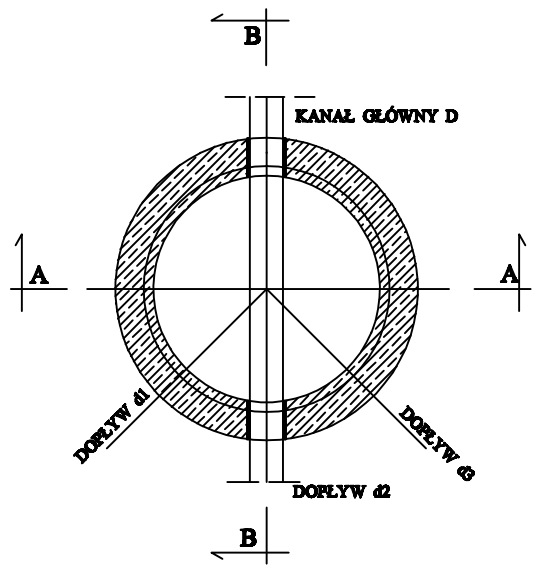


## OZNACZENIA

R - RZĘDNA KANAŁU
T - RZĘDNA POKRYWY
R 1,2,3- RZĘDNE WŁĄCZEŃ DOPŁYWÓW
D - ŚREDNICA KANAŁU GŁÓWNEGO
d 1,2,3- RZĘDNA DNA RURY DOPŁYWOWEJ

## UWAGA :

1/. W PRZYPADKU LOKALIZACJI STUDNI POZA PASEM DROGOWYM MOŻNA WYKONAĆ STUDNIĘ BEZ PIERŚCIENIA ODCIĄŻAJĄCEGO STOSUJĄC PŁYTY POKRYWOWE.
2/. POZOSTAŁE SZCZEGÓŁY WG PN-EN 476: 2012 ORAZ PN-B 10729.

| | | | |
|---|---|---|---|
| ZAKŁAD USŁUG TECHNICZNYCH<br>PROSBED s.c.<br>Oś. Słowackiego 22/9 64 - 980 Trzcianka | | | |
| INWESTOR | Gmina Kaźmierz<br>ul. Szamotulska 20, 64 - 530 Kaźmierz | | |
| OBIEKT | Sieć kanalizacji sanitarnej grawitacyjnej<br>Przyłącza kanalizacyjne<br>Sieć kanalizacji sanitarnej tłocznej<br>Tłocznia ścieków<br>Przyłącze wodociągowe<br>Wewnętrzna linia zasilająca | | |
| ADRES OBIEKTU | Sieć kanalizacji sanitarnej grawitacyjnej<br>- dz. o nr ewid.120/42, 120/43 - obręb Bytyń<br>- dz. o nr ewid. 80/21, 57/20, 57/15, 22/11, 57/12, 69/6, 22/14, 46/26, 47/26, 44/14, 99/8, 99/7, 91, 22/4, 93/1 - obręb Miodasko<br>Sieć kanalizacji sanitarnej tłocznej<br>- dz. o nr ewid.120/43, 193, 196, 120/4 - obręb Bytyń<br>- dz. o nr ewid.1, 68, 80/21 - obręb Miodasko<br>Tłocznia ścieków , przyłącze wodociągowe, wewnętrzna linia zasilająca<br>- dz. o nr ewid. 80/21 - obręb Miodasko<br>Przyłącza kanalizacyjne<br>- dz. o nr ewid. 80/21, 57/20, 57/15, 22/11, 57/12, 69/6, 22/14, 46/26, 47/26, 44/14, 99/8, 99/7, 91, 22/4, 93/1 - obręb Miodasko | | |
| NAZWA RYSUNKU | STUDNIA KANALIZACYJNA Ø1000 | | |
| PROJEKTOWAŁA | mgr inż. Justyna Markowicz<br>upr. nr WKP/0125/POOS/07 | | SKALA<br>b/s |
| OPRACOWAŁ | mgr inż. Tomasz Bednarczyk | | DATA<br>28/12/2015 |
| SPRAWDZIŁ | inż. Mirosław Bednarczyk<br>upr. nr 24/PW/98 | | NR RYS.<br>14 |